-Groupe I4-

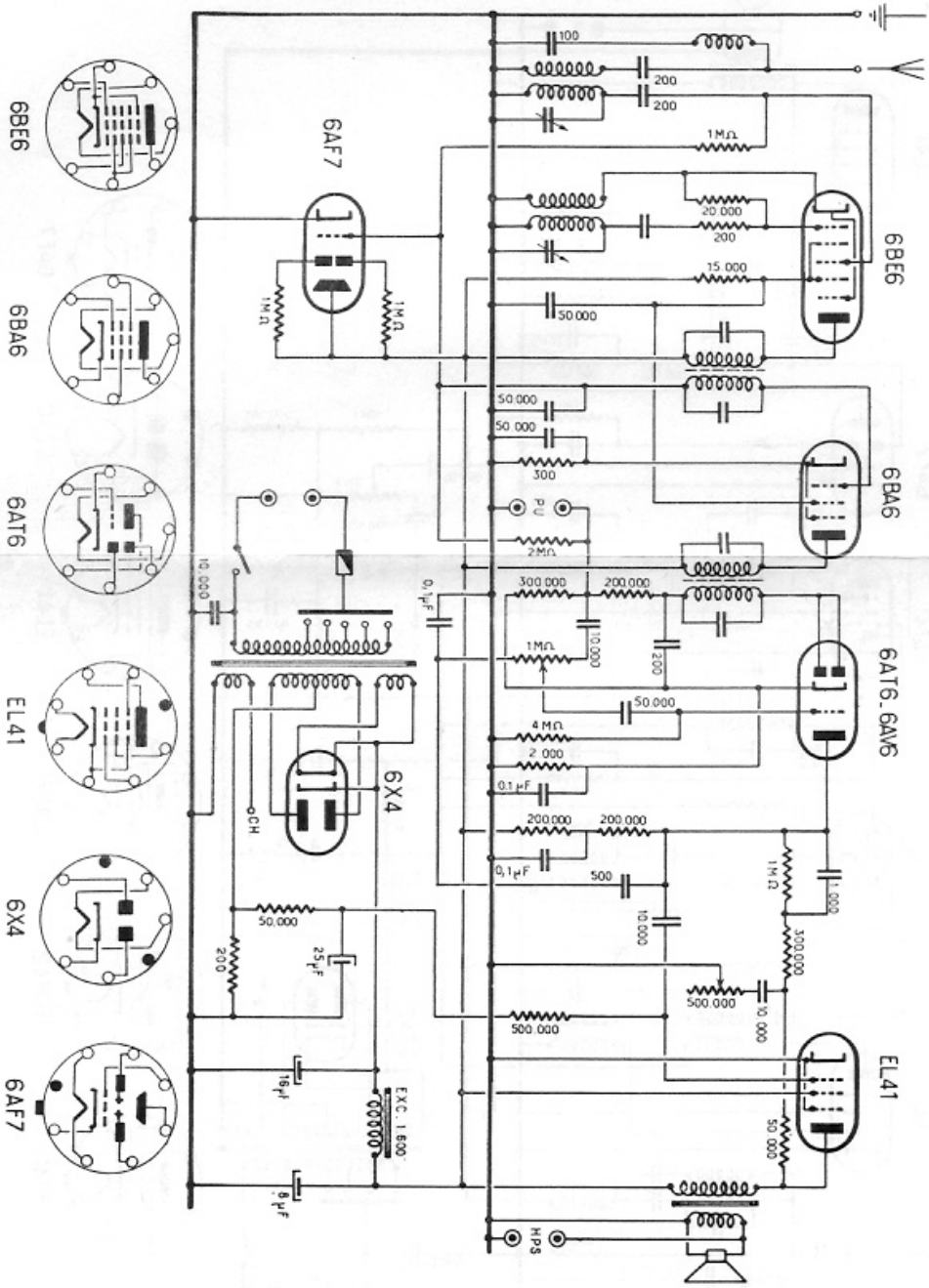


CONSTRUCTEUR **CLARVILLE** MODELE **R17 - R32** ANNEE **1950**

C2
====