Document Eurelec.net - 12/02/05

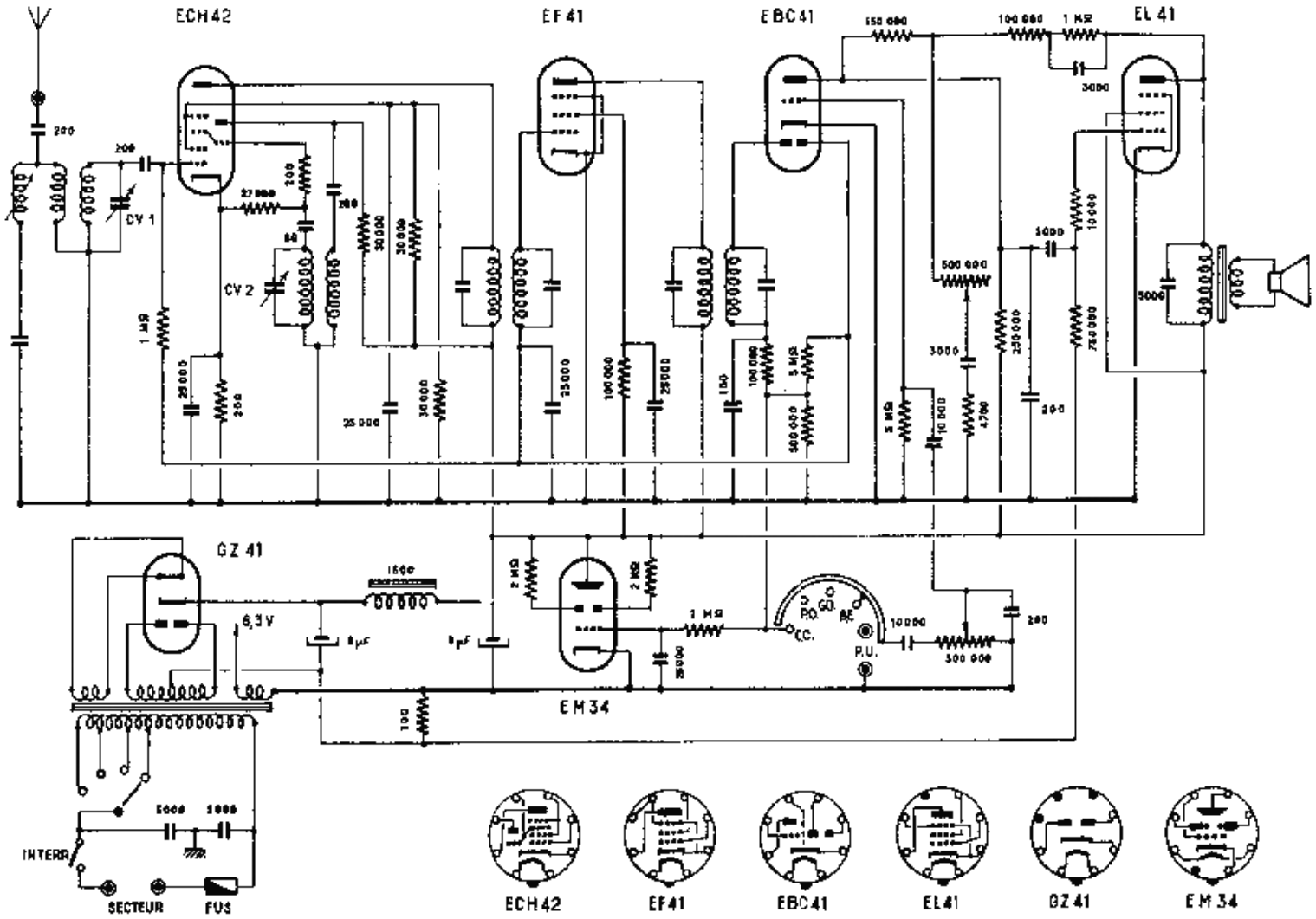

CONSTRUCTEUR	MODELES	ANNEE
DUCASTEL	**DAUPHIN et SIRENE**	**1954**