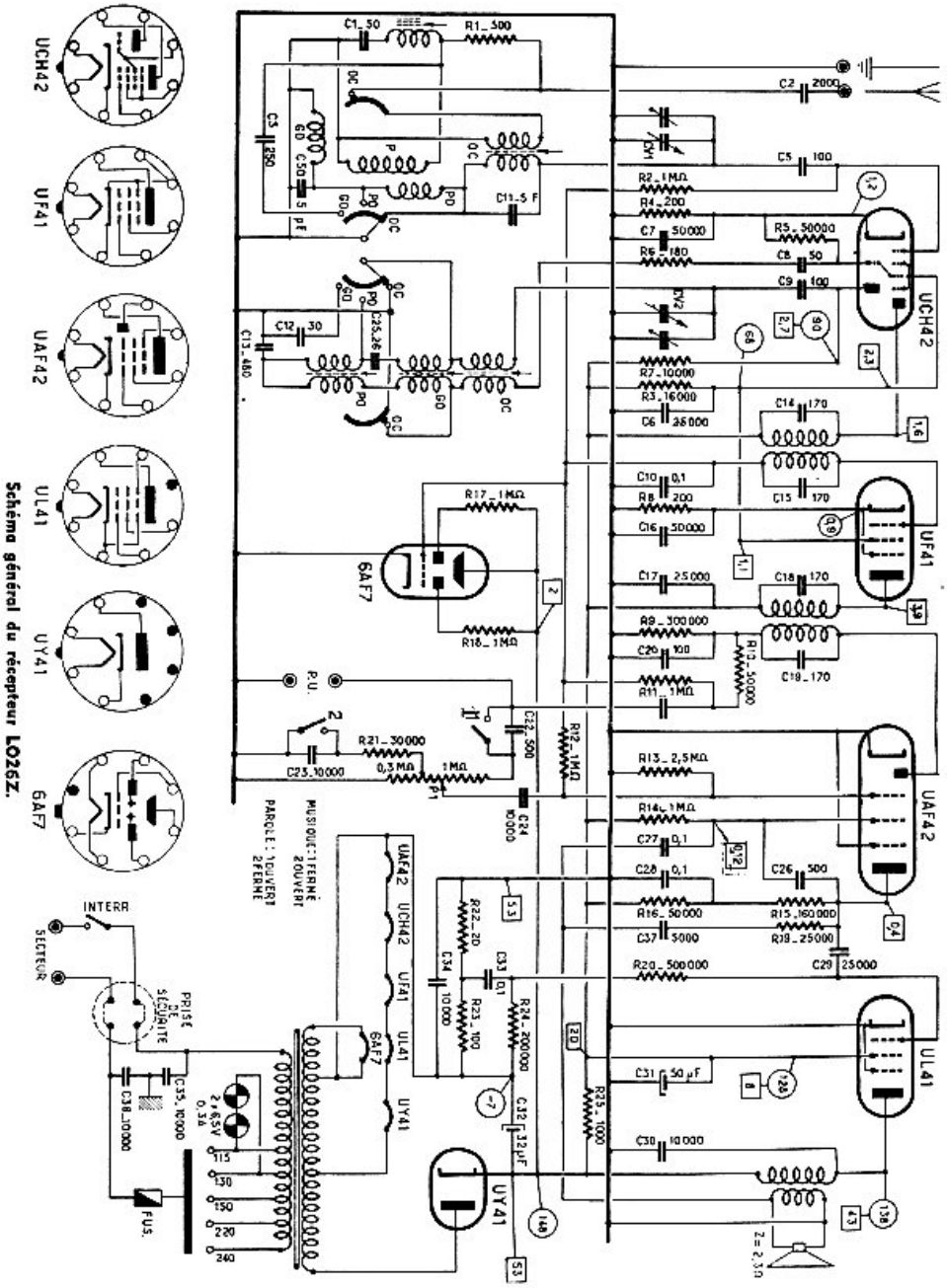

Schéma général du récepteur LO26Z.

CONSTRUCTEUR **DUCRETET** MODELE **LO26Z** ANNEE **1952**

D 17